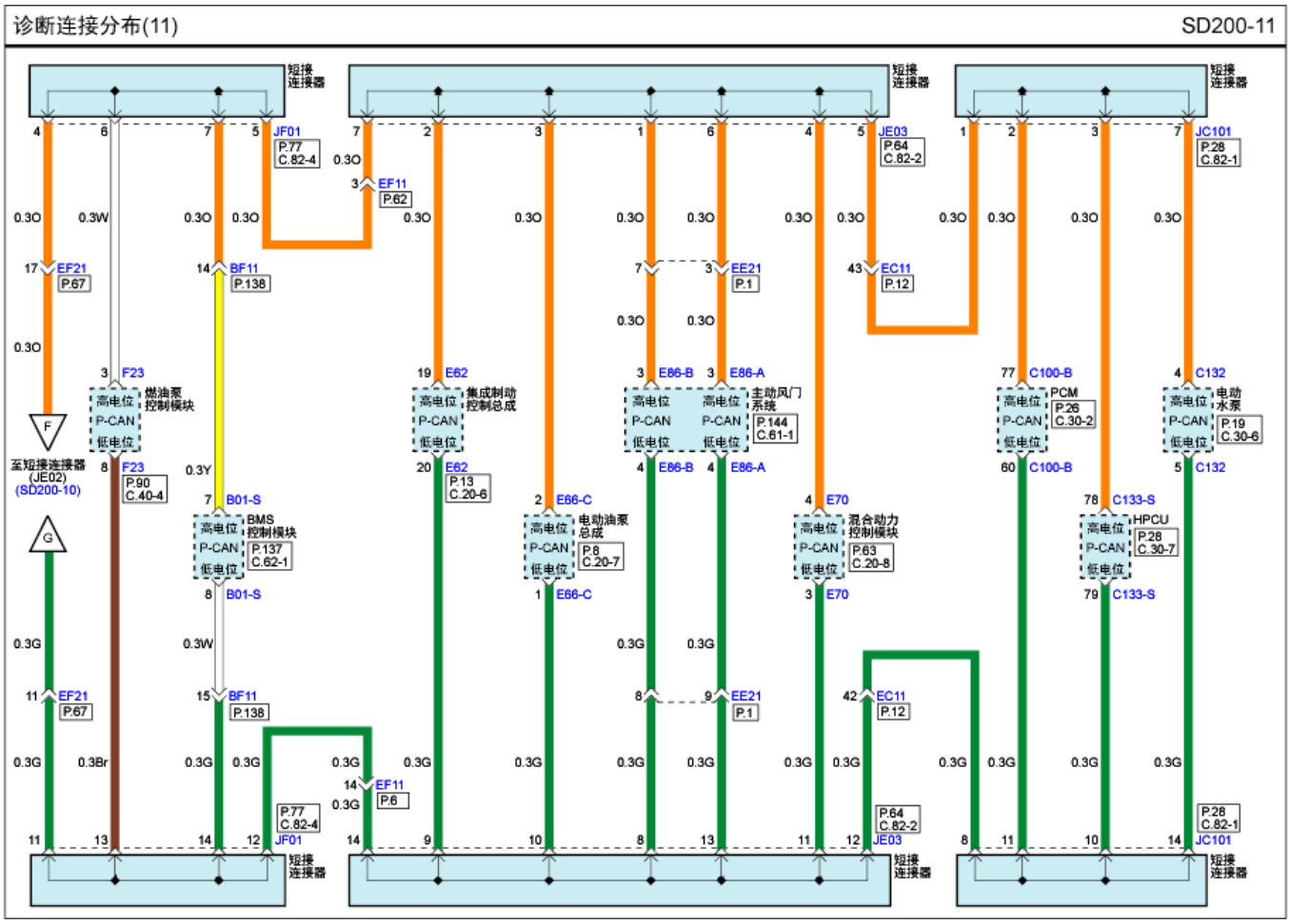
诊断连接分布(11)
SD200-11
短接连接器
JF01
P.77
C.82-4
EF11
P.62
JE03
P.64
C.82-2
JC101
P.28
C.82-1
EF21
P.67
BF11
P.138
EE21
P.1
EC11
P.12
F23
燃油泵控制模块
E62
集成制动控制总成
E86-B
E86-A
主动风门系统
P.144
C.61-1
C100-B
PCM
P.26
C.30-2
C132
电动水泵
P.19
C.30-6
至短接连接器 (JE02) (SD200-10)
P.90
C.40-4
B01-S
BMS控制模块
P.137
C.62-1
P.13
C.20-6
E66-C
电动油泵总成
P.8
C.20-7
E70
混合动力控制模块
P.63
C.20-8
C133-S
HPCU
P.28
C.30-7
高电位
P-CAN
低电位